ASSEMBLY INSTRUCTION
ИНСТРУКЦИЯ

ARTE LAMP

Collection/Серия: PINO

A

A7376PL-1BK
A7376PL-1WH

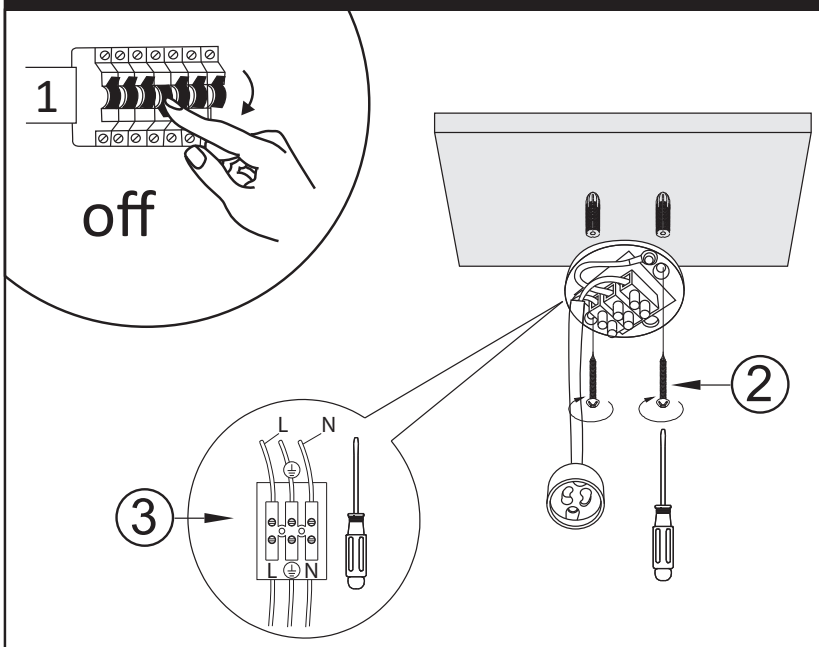

Комплектация / Package contents:

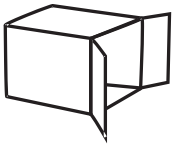

x1

x1

GU10

x1

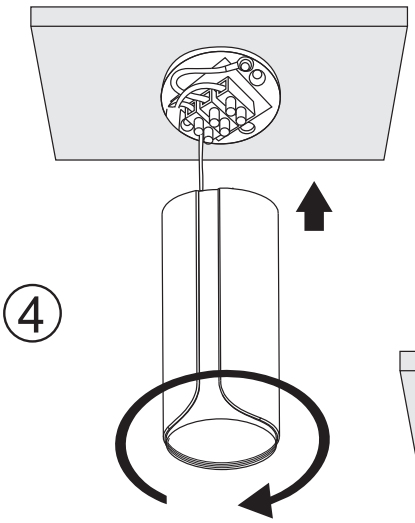

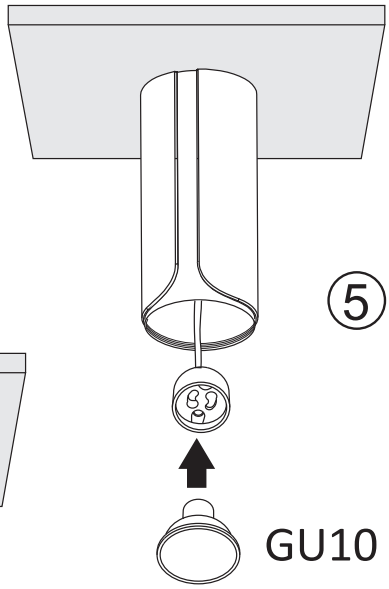

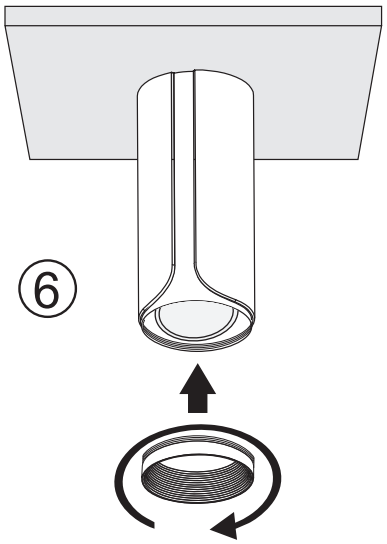

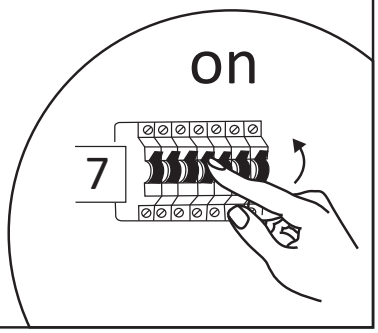

IP20

82

3 PVC

20 PAP

RU: Руководство по эксплуатации

Серия:**PINO**

Наименование: светильник бытового назначения потолочный

Артикул **A7375PL-1BK, A7375PL-1WH, A7376PL-1WH, A7376PL-1BK, A7377SP-1BK, A7377SP-1WH**

Изготовитель: ARTE LAMP S.R.L. (Арте Ламп), Италия
АДРЕС: «Арте Ламп», Виа Риккардо Зандонаи, 6/4, 30174 Венеция (BE), Италия тел.02-8973-22-51,
info@artelamp.it

Филиал: «Арте Ламп», 110, 1/Ф Парк Фук индастриал билдинг, 615-617,
Тай Нань Вест стрит, Гужень, Китай.
Уполномоченная организация: ООО «ГЛОБО», 121087, РФ, г. Москва, вн.тер.г. муниципальный округ Филевский Парк, пр-д Промышленный, д. 7, стр. 3, эт/ком/пом 2/14/I. Тел.: +7-495-543-69-74, globo_company@mail.ru
Сделано в Китае.
Дата изготовления нанесена на корпус светильника в формате ММ.ГГГГ, где ММ – месяц изготовления, ГГГГ – год изготовления.

Общие сведения

Светильник предназначен для комбинированного освещения в жилых помещениях. Приобретая светильник, требуйте проверки его работоспособности и комплектности.

Технические характеристики

Напряжение электропитания: — 220-240V 50Hz

Тип лампы: GU10

Мощность, Вт: max 35W

Требования безопасности

Чистку, ремонт светильника, установку и замену ламп производить только при отключенной сети. Запрещается прикасаться к колбе ' лампы накаливания металлическими предметами, мокрыми руками и влажными предметами.

При повреждении корпуса или его проводки, не пользуйтесь светильником. Запрещается эксплуатация светильника в условиях высокой влажности и сырых помещениях.

Транспортировка и хранение

Светильник подлежит транспортировке и хранению в упаковке изготовителя (поставщика)

Условия транспортировки светильника в части воздействия климатических факторов внешней среды должны соответствовать группе хранения 2 по ГОСТ 15150-69, в части механических факторов группе П по ГОСТ 23216-78. Условия хранения светильника должны соответствовать группе 2 по ГОСТ 15150-69. Утилизация

Светильник не представляет опасности для жизни, здоровья людей и окружающей среды после окончания срока службы. Утилизации подлежат лампы (источники света), отслужившие свой срок.

Рекомендации по уходу

Рекомендуется регулярно производить сухую чистку поверхности светильника с помощью мягкой ветоши, салфеток, губки. При использовании моющего средства не использовать светильник 4 часа. Категорически запрещается мыть светильник под струей воды. Чистить необходимо только поверхностные детали прибора, не разбирая его. Запрещено для чистки использовать абразивные вещества, кислоты, растворители.

Сведения о приемке и продаже

Светильник соответствует ГОСТ 8607-82 и признан ГОДНЫМ к эксплуатации.

Инструкция по сборке

Освободите светильник от упаковки. Убедитесь, что нет механических повреждений корпуса светильника

Вкрутите или вставьте лампу в патрон светильника. Лампа в комплект светильника не входит. Монтаж светильника должен производить только специалист, обладающий соответствующей квалификацией. Гарантийные обязательства

Производитель систематически совершенствует выпускаемые светильники и оставляет за собой право вносить непринципиальные изменения в конструкцию без отображения этого в руководстве по эксплуатации. Товар соответствует действующим стандартам качества.

Светильники производства фирмы ”Арте ламп“ спроектированы, изготовлены и протестированы в соответствии с требованиями Европейских стандартов безопасности (EN 60.598 CE).

Гарантийные обязательства выполняются в течение 12 месяцев со дня продажи через розничную сеть при соблюдении потребителем условий эксплуатации, установленных настоящим руководством и с документом, подтверждающим дату покупки. Гарантийное обслуживание не распространяется на повреждения, вызванные неправильным подключением, эксплуатацией светильников в нештатном режиме (или с лампами, превышающими максимальную мощность, указанную на патроне) либо в условиях, не предусмотренных производителем, а также произошедшим вследствие действия сторонних обстоятельств (скачков напряжения электропитания, коротких замыканий и т.д.).

Гарантийное обслуживание не распространяется на ЛЮБЫЕ механические повреждения светильника, включая повреждения (сколы) плафонов. За ущерб, принесенный в результате неправильного использования светильника или использования его не по назначению, производитель ответственности не несет. Гарантийные обязательства не распространяются на источники света (лампы).

Срок службы светильника не менее 3 лет. Светильник с обнаруженными дефектами производственного характера возвращается только в период гарантийного срока.

Дополнительная информация

Светильник изготовлен в соответствии с требованиями ТР ТС ЕАЭС 004/2011, 020/2011 , 037/2016 и сертифицирован: Сертификат №ЕАЭС RU СЫТ.БНО1.В.ОО934М9, срок действия 24.09.2019 - 23.09.2024; декларация о соответствии: ЕАЭС дат .АБ69.В.02967/20, срок действия 05.03.2020 - 04.03.2025.

Сделано в Китае

Наименование предприятия торговли _____

Дата продажи « » _____20_____г.

Производитель систематически совершенствует выпускаемые светильники и оставляет за собой право вносить непринципиальные изменения в конструкцию без отображения этого в руководстве по эксплуатации. Товар соответствует действующим стандартам качества.

Корешок талона №	Талон № на гарантийный ремонт светильника производства Арте Ламп Артикул
на гарантийный ремонт светильника производства Арте Ламп, артикул	Продан магазином (название) "____"_____20____г.
Изъят для ремонта "____"_____20_____г.	ШТАМП/ПЕЧАТЬ магазина Подпись Продавца с расшифровкой
Представитель ОТК (фамилия, подпись)	Выполнены работы по устранению неисправностей
	Представитель ОТК Штамп ОТК